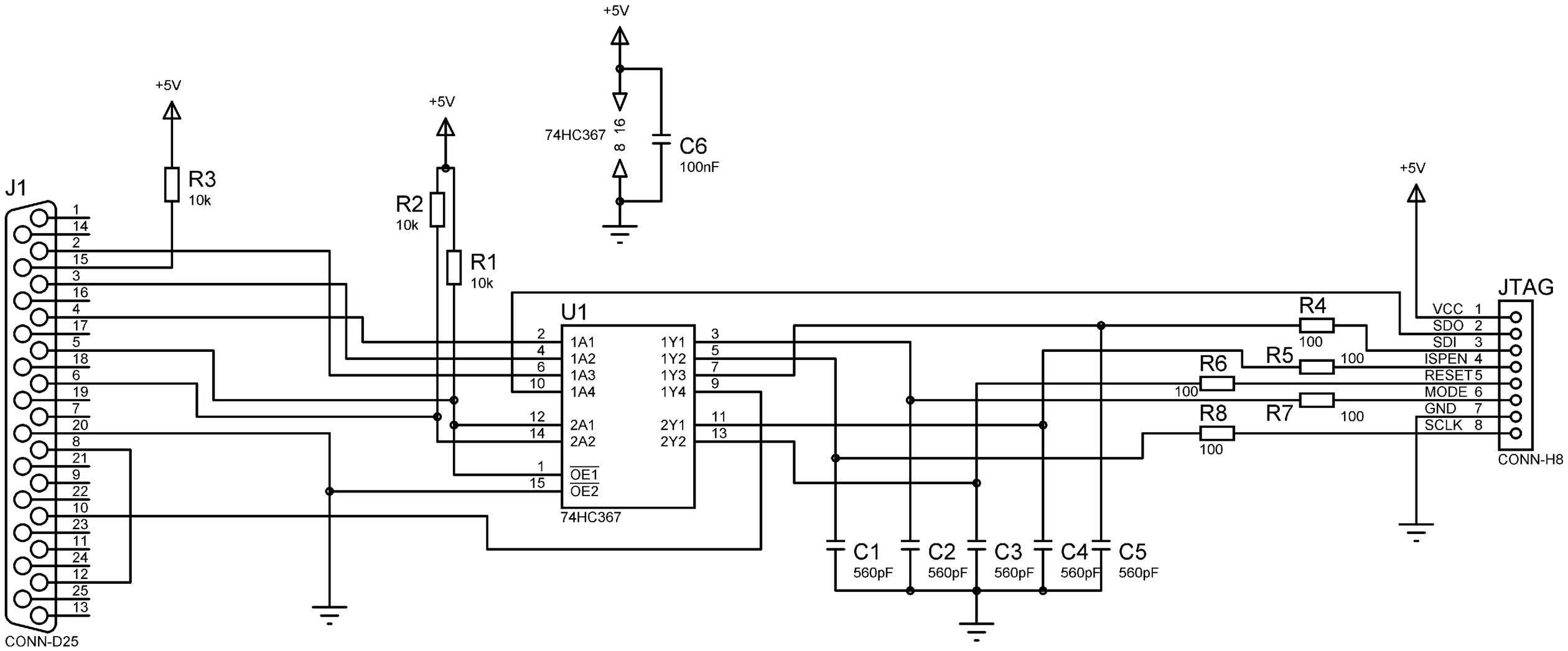

INTERFACE JTAG POUR CIRCUITS LATTICE